## ՃՈՃԱՆԱԿ 2 ՏԵՂԱՆՈՑ

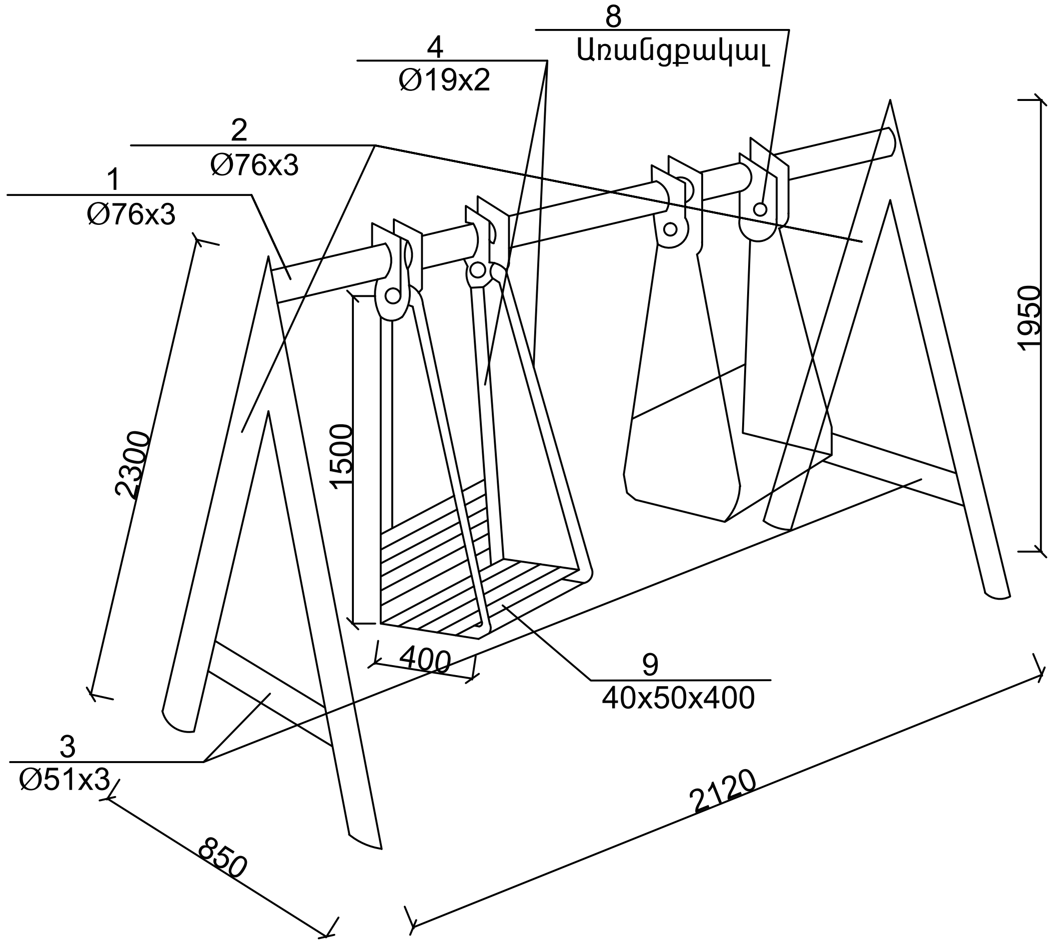


## Կտրվածք 4-4
Մ 1:25

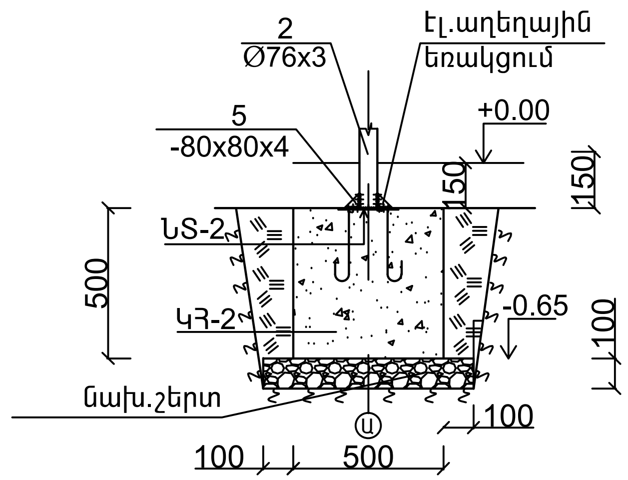


## ՆՏ-2
Մ 1:10

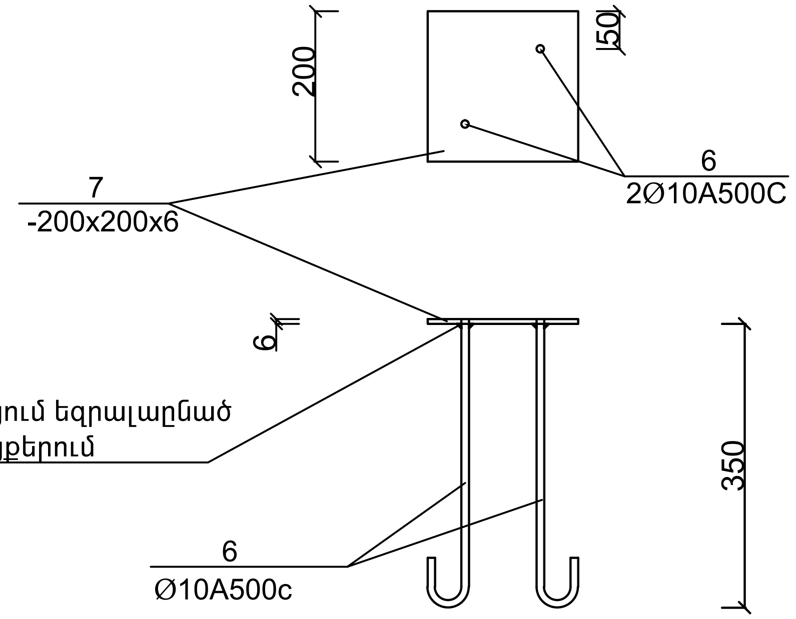


5

Մ 1:5

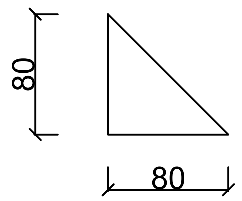


## Ճոճանակի (2 տեղանոց) հիմքերի հատակագիծ 1:25

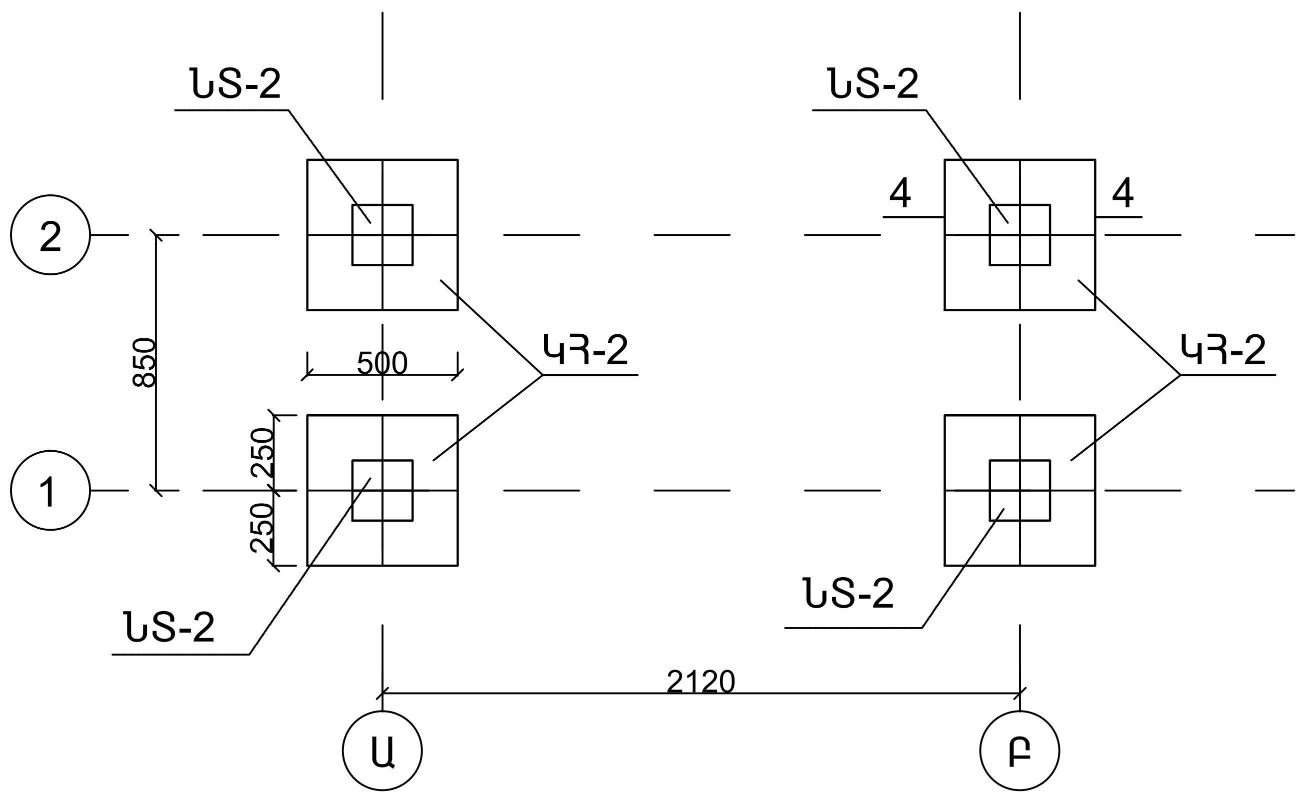


### Մետաղական ճոճանակի մասնագիր

| ԴԻՐՔ | ՊՍՏ | ԱՆՎԱՆՈՒՄԸ | ՔԱՆ. հատ | ՔԱՇԸ ԿԳ. | ԸՆԴԱՄ. |
|---|---|---|---|---|---|
| 1 | ՊՍՏ 10704-91 | Ø76x3,0մմ L=2120 | 1 | 11,45 | 11,45 |
| 2 | ՊՍՏ10704-91 | Ø76x3,0մմ L=2300 | 4 | 12,42 | 49,7 |
| 3 | ՊՍՏ 10704-91 | Ø51x3,0մմ L=750 | 2 | 2,7 | 5,4 |
| 4 | ՊՍՏ 10704-91 | Ø19x2,0մմ L=1500 | 8 | 1,26 | 10,1 |
| 5 | | δ=4 մմ Δ | 16 | 0,1 | 1,6 |
| 6 | ՊՍՏ 5781 - 82 | Ø10A500c L=350 | 8 | 0,21 | 1,68 |
| 7 | ՊՍՏ 8568 - 77 | -200x200x6 | 4 | 1,884 | 7,54 |
| 8 | | Առանցքակալ | 4 | ------- | ------- |
| 9 | Փայտե չորսու 40×50մմ 0,0128 մ$^3$ | | | | |
| 10 | Բետոն B 12.5 դասի՝ 0,5մ$^3$ , Տոփ. խիճ՝ 0.12 մ$^3$ | | | | |

Ծանոթություն
1.Բոլոր չափերը տրված են մմ-ով
2.Եռակցումը իրականացնել
Համաձայն ГОСТ 14098-75* (Kf = 4 մմ)

| | | | | |
|---|---|---|---|---|
| | Ք. ԵՐԵՎԱՆ ՀԵՐԱՑԻ 18, 18Ա ԲԱԿԱՅԻՆ ՏԱՐԱԾՔԻ ԲԱՐԵԿԱՐԳՄԱՆ ԱՇԽԱՏԱՆՔՆԵՐ | | | Պատվեր N ԵՔ-ՊԼԱՇՁԲ-13/75-2 |
| | | | ՃԱՐՏԱՐԱՊԵՏԱԿԱՆ ՄԱՍ | ՓՈՒԼ / ԹԵՐԹ / ԹԵՐԹԵՐ |
| ՏՆՕՐԵՆ | Ս. ԳԱԼՍՏՅԱՆ | | | ԱՆ / ՃՇ-7 / 14 |
| ՆԳՃ | Ա. ՀԱՅՐԱՊԵՏՅԱՆ | | ՃՈՃԱՆԱԿ | «ՄԵԳԱՄԵՏՐ» ՍՊԸ |